ⓘ Einschränkungen Seite 17 beachten!

KM130-NIMA
Metallfarbe: Nickel matt

<11>	^25v	1	9 P.
Griff-länge	Griff-höhe	Bohr-abstand	Punktwert Einzelkauf

KM170-..
Metallfarbe: -CH Chrom glanz
-SW schwarz matt
-GO gold geschliffen

<40>	^26v	1	9 P.
Griff-länge	Griff-höhe	Bohr-abstand	Punktwert Einzelkauf

KM16Y-CH
Metallfarbe: Chrom glanz

<50>	^25v	16	21 P.
Griff-länge	Griff-höhe	Bohr-abstand	Punktwert Einzelkauf

ⓘ

BÜGELGRIFFE
BOHRABSTAND 96mm

ⓘ Einschränkungen Seite 17 beachten!

BM153-NIMA
Metallfarbe: Nickel matt

<123> Griff-länge | 22 Griff-höhe | 11 P. Punktwert Einzelkauf

BM213-CH
Metallfarbe: Chrom glanz

<111> Griff-länge | 26 Griff-höhe | 11 P. Punktwert Einzelkauf

ⓘ **Ohne Griffbohrungen!**
Griff horizontal bei Drehtüren: Frontbreite < 228mm

Bei Auszügen: Frontbreite < 196mm.

BÜGELGRIFFE
BOHRABSTAND 160mm

ⓘ Einschränkungen Seite 17 beachten!

BM115-AL
Metallfarbe: Alufärbig

<180> Griff-länge | 37 Griff-höhe | 16 P. Punktwert Einzelkauf

BM145-CH
Metallfarbe: Chrom glanz

<176> Griff-länge | 26 Griff-höhe | 18 P. Punktwert Einzelkauf

BM235-CH
Metallfarbe: Chrom glanz

<208> Griff-länge | 32 Griff-höhe | 14 P. Punktwert Einzelkauf

ⓘ **Ohne Griffbohrungen!**
Griff horizontal bei Drehtüren: Frontbreite < 292mm

Bei Auszügen: Frontbreite < 264mm.

BÜGELGRIFFE
BOHRABSTAND 192mm

ⓘ Einschränkungen Seite 17 beachten!

BM76-SW
Metallfarbe: Schwarz gebürstet

<199> Griff-länge | 30 Griff-höhe | 18 P. Punktwert Einzelkauf

BM86-SW
Metallfarbe: Schwarz

<220> Griff-länge | 28 Griff-höhe | 18 P. Punktwert Einzelkauf

ⓘ **Ohne Griffbohrungen!**
Griff horizontal bei Drehtüren: Frontbreite < 324mm
Griff vertikal bei Drehtüren: Fronthöhe < 318mm

Bei Auszügen: Frontbreite < 296mm.

ⓘ Einschränkungen Seite 17 beachten!

BM193-CH
Bohrabstand 96mm
Metallfarbe: Chrom glanz

<130> Griff-länge | 31 Griff-höhe | 16 P. Punktwert Einzelkauf

BM17-CH
Bohrabstand 224mm
Metallfarbe: Chrom glanz

<256> Griff-länge | 33 Griff-höhe | 18 P. Punktwert Einzelkauf

ⓘ **Ausgewählte Grifflänge (Artikelbezeichnung) wird für die Kommission verwendet, bei zu kleinen Frontmaß wird der passende Griff automatisch zugewiesen.**

BM193 horizontal bei Drehtüren: Frontbreite < 228mm → Ohne Bohrung — **Bei Auszügen:** Frontbreite < 196mm → Ohne Bohrung

BM17 horizontal bei Drehtüren: Frontbreite < 356mm → Griff BM193 — **Bei Auszügen:** Frontbreite < 328mm → Griff BM193
vertikal bei Drehtüren: Fronthöhe < 350mm → Griff BM193

BMA03-CH
Bohrabstand 96mm
Metallfarbe: Chrom glanz

<108> Griff-länge | 32 Griff-höhe | 9 P. Punktwert Einzelkauf

BMA07-CH
Bohrabstand 224mm
Metallfarbe: Chrom glanz

<236> Griff-länge | 32 Griff-höhe | 18 P. Punktwert Einzelkauf

ⓘ **Ausgewählte Grifflänge (Artikelbezeichnung) wird für die Kommission verwendet. Bei Griffauswahl BMA07 wird bei zu kleinen Frontmaß der Griff BMA04 automatisch zugewiesen.**

BMA04 horizontal bei Drehtüren: Frontbreite < 228mm → Ohne Bohrung — **Bei Auszügen:** Frontbreite < 196mm → Ohne Bohrung

BMA07 horizontal bei Drehtüren: Frontbreite < 356mm → Griff BMA03 — **Bei Auszügen:** Frontbreite < 328mm → Griff BMA03
vertikal bei Drehtüren: Fronthöhe < 350mm → Griff BMA03

GRIFFSERIEN

ⓘ Einschränkungen Seite 17 beachten!

BM001-CH
Bohrabstand 140mm
Metallfarbe: Chrom glanz

<150> Griff-länge | 28 Griff-höhe | 9 P. Punktwert Einzelkauf

BM002-CH
Bohrabstand 290mm
Metallfarbe: Chrom glanz

<300> Griff-länge | 28 Griff-höhe | 18 P. Punktwert Einzelkauf

ⓘ **Ausgewählte Grifflänge (Artikelbezeichnung) wird für die Kommission verwendet. Bei Griffauswahl BM002 wird bei zu kleinen Frontmaß der Griff BM001 automatisch zugewiesen.**

BM001 horizontal bei Drehtüren: Frontbreite < 272mm → Ohne Bohrung — **Bei Auszügen:** Frontbreite < 244mm → Ohne Bohrung

BM002 horizontal bei Drehtüren: Frontbreite < 422mm → Griff BM001 — **Bei Auszügen:** Frontbreite < 394mm → Griff BM001
vertikal bei Drehtüren: Fronthöhe < 416mm → Griff BM001

BME05-CH
Bohrabstand 160mm
Metallfarbe: Chrom glanz

<183> Griff-länge | 32 Griff-höhe | 9 P. Punktwert Einzelkauf

BME10-CH
Bohrabstand 320mm
Metallfarbe: Chrom glanz

<343> Griff-länge | 32 Griff-höhe | 18 P. Punktwert Einzelkauf

ⓘ **Ausgewählte Grifflänge (Artikelbezeichnung) wird für die Kommission verwendet. Bei Griffauswahl BME10 wird bei zu kleinen Frontmaß der Griff BME05 automatisch zugewiesen.**

BME05 horizontal bei Drehtüren: Frontbreite < 292mm → Ohne Bohrung — **Bei Auszügen:** Frontbreite < 264mm → Ohne Bohrung

BME10 horizontal bei Drehtüren: Frontbreite < 452mm → Griff BME05 — **Bei Auszügen:** Frontbreite < 424mm → Griff BME05
vertikal bei Drehtüren: Fronthöhe < 446mm → Griff BME05

ⓘ Einschränkungen Seite 17 beachten!

BMDB-CH
Bohrabstand 160mm
Metallfarbe: Chrom glanz

<172> Griff-länge | 30 Griff-höhe | 9 P. Punktwert Einzelkauf

BMDC-CH
Bohrabstand 320mm
Metallfarbe: Chrom glanz

<332> Griff-länge | 30 Griff-höhe | 16 P. Punktwert Einzelkauf

BMDD-CH
Bohrabstand 448mm
Metallfarbe: Chrom glanz

<460> Griff-länge | 30 Griff-höhe | 18 P. Punktwert Einzelkauf

ⓘ **Ausgewählte Grifflänge (Artikelbezeichnung) wird für die Kommission verwendet, bei zu kleinen Frontmaß wird der passende Griff automatisch zugewiesen.**

BMDB horizontal bei Drehtüren: Frontbreite < 292mm → Ohne Bohrung
Bei Auszügen: Frontbreite < 264mm → Ohne Bohrung

BMDC horizontal bei Drehtüren: Frontbreite < 452mm → Griff BMDB
vertikal bei Drehtüren: Fronthöhe < 446mm → Griff BMDB
Bei Auszügen: Frontbreite < 424mm → Griff BMDB
Bei Auszügen: Frontbreite < 552mm → Griff BMDC

BMDD horizontal bei Drehtüren: Frontbreite < 580mm → Griff BMDC
vertikal bei Drehtüren: Fronthöhe < 574mm → Griff BMDC

GRIFFSERIEN

ⓘ Einschränkungen Seite 17 beachten!
Griffe BM374 und BM27 nur mit Grifflage GB7 möglich!

BM374-CH

Bohrabstand 128mm

Metallfarbe: Chrom glanz

<139>	22	16 P.
Griff-länge	Griff-höhe	Punktwert Einzelkauf

BM27-CH

Bohrabstand 224mm

Metallfarbe: Chrom glanz

<235>	22	21 P.
Griff-länge	Griff-höhe	Punktwert Einzelkauf

BOHRBILD: BM27

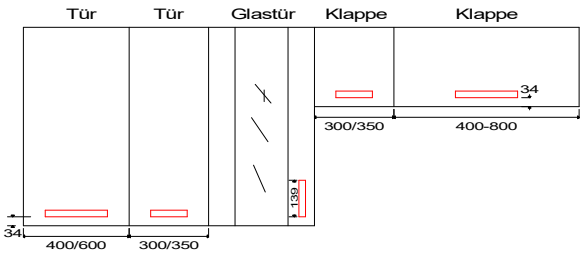

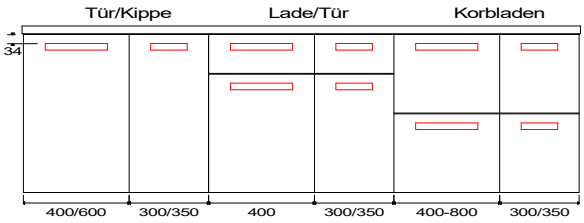

BOHRBILD: BM374

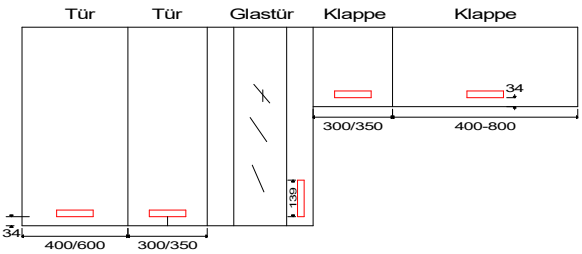

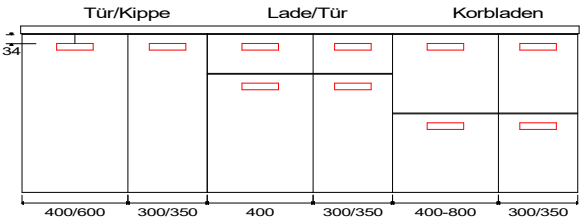

ⓘ **Ausgewählte Grifflänge (Artikelbezeichnung) wird für die Kommission verwendet. Bei Griffauswahl BM27 wird bei zu kleinen Frontmaß der Griff BM374 automatisch zugewiesen.**

BM374 horizontal bei Drehtüren: Frontbreite < 260mm → Ohne Bohrung
Bei Auszügen: Frontbreite < 264mm → Ohne Bohrung

BM27 horizontal bei Drehtüren: Frontbreite < 356mm → Griff BM374
vertikal bei Drehtüren: Fronthöhe < 350mm → Griff BM374
Bei Auszügen: Frontbreite < 328mm → Griff BM374

GRIFFSERIEN

ⓘ Einschränkungen Seite 17 beachten!

MA105-..

Bohrabstand 160mm

Metallfarbe: -SW schwarz lackiert
-WE weiß lackiert

<190> Griff-länge | 20 Griff-höhe | 12 P. Punktwert Einzelkauf

MA110-..

Bohrabstand 320mm

Metallfarbe: -SW schwarz lackiert
-WE weiß lackiert

<350> Griff-länge | 20 Griff-höhe | 18 P. Punktwert Einzelkauf

ⓘ **Ausgewählte Grifflänge (Artikelbezeichnung) wird für die Kommission verwendet. Bei Griffauswahl MA110 wird bei zu kleinen Frontmaß der Griff MA105 automatisch zugewiesen.**

MA105 horizontal bei Drehtüren: Frontbreite < 292mm → Ohne Bohrung — **Bei Auszügen:** Frontbreite < 264mm → Ohne Bohrung

MA110 horizontal bei Drehtüren: Frontbreite < 452mm → Griff MA105 — **Bei Auszügen:** Frontbreite < 424mm → Griff MA105
vertikal bei Drehtüren: Fronthöhe < 446mm → Griff MA105

GRIFFSERIEN
MEHRWERT

ⓘ Einschränkungen Seite 17 beachten!
Passend zu Handtuchalter HTS2

Punkte

BMS07-..

Bohrabstand 128mm

Metallfarbe: -CH chrom glanz
-SW schwarz gebürstet

<252> Griff-länge | 29 Griff-höhe | 35 P. Punktwert Einzelkauf | Mehrwert pro Stück

Mehrwert pro Front (Griff) **BMS07-..** 22

BMS10-..

Bohrabstand 320mm

Metallfarbe: -CH chrom glanz
-SW schwarz gebürstet

<348> Griff-länge | 29 Griff-höhe | 35 P. Punktwert Einzelkauf | Mehrwert pro Stück

Mehrwert pro Front (Griff) **BMS10-..** 22

ⓘ **Ausgewählte Grifflänge (Artikelbezeichnung) wird für die Kommission verwendet. Bei Griffauswahl BMS10 wird bei zu kleinen Frontmaß der Griff BMS07 automatisch zugewiesen.**

BMS07 horizontal bei Drehtüren: Frontbreite < 356mm → Ohne Bohrung
Bei Auszügen: Frontbreite < 296mm → Ohne Bohrung

BMS10 horizontal bei Drehtüren: Frontbreite < 452mm → Griff BMS07
vertikal bei Drehtüren: Fronthöhe < 446mm → Griff BMS07
Bei Auszügen: Frontbreite < 424mm → Griff BMS07

ⓘ Einschränkungen Seite 17 beachten!

Punkte

RM-ED

Griffzuteilung lt. Skizze
Mehrwert pro Front (Griff)

Metallfarbe: Edelstahl

<Liste> Griff-länge | 30 Griff-höhe | Liste Punktwert Einzelkauf | Mehrwert pro Stück

Mehrwert pro Front(Griff) **RM-ED** 22

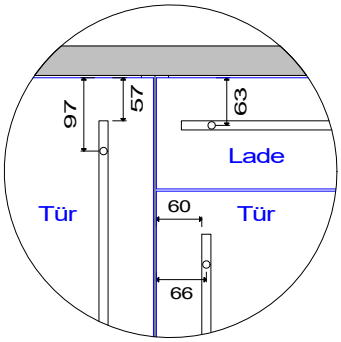

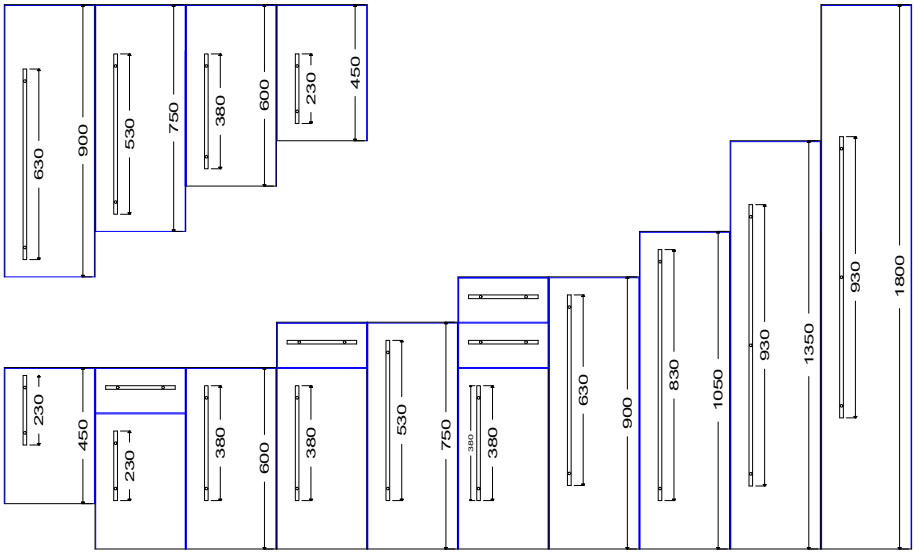

Standard Griffzuweisung Bohrvariante: GB3

Griff:	Grifflänge:	Bohrabstand:	Bei Auszügen:	Bei Drehtüren:	Einzelkauf per Stk.
RM025 *)	176mm	96mm	Schr.Br. 250mm	Türhöhe: 297 - 394mm	13 Punkte
RM028 *)	208mm	128mm	Schr.Br. 280mm	Türhöhe: 395 - 416mm	13 Punkte
RM030	230mm	150mm	Schr.Br. 300mm	Türhöhe: 417 - 466mm	19 Punkte
RM035	280mm	200mm	Schr.Br. 350mm	Türhöhe: 467 - 516mm	19 Punkte
RM040	330mm	250mm	Schr.Br. 400mm	Türhöhe: 517 - 566mm	19 Punkte
RM045	380mm	300mm	Schr.Br. 450mm	Türhöhe: 567 - 616mm	19 Punkte
RM050	430mm	350mm	Schr.Br. 500mm	Türhöhe: 617 - 716mm	19 Punkte
RM060	530mm	450mm	Schr.Br. 600mm	Türhöhe: 717 - 816mm	26 Punkte
RM070	630mm	550mm	Schr.Br. 700mm	Türhöhe: 817 - 916mm	26 Punkte
RM080	730mm	650mm	Schr.Br. 800mm	Türhöhe: 917 - 1016mm	26 Punkte
RM090	830mm	750mm	Schr.Br. 900mm	Türhöhe: 1017 - 1116mm	35 Punkte
RM100 **)	930mm	850mm	Schr.Br. 1000mm	Türhöhe: 1117 - 1797mm	35 Punkte
RM120 **)	1130mm	1050mm	Schr.Br. 1200mm		35 Punkte

*) Griff Hohl
**) mit einem Mittelsockel

ⓘ Nur Bohrvarianten GB0, GB3 und GB7 erhältlich!

AUFSCHRAUB-GRIFFLEISTEN

ⓘ Einschränkungen Seite 17 beachten!

AM6-..

Aufschraub-Griffleiste

Metallfarbe: -CH chrom glanz
-ED edelstahleffekt
-SW schwarz matt

<200> Griff-länge | 20 Griff-höhe | 16 P. Punktwert Einzelkauf

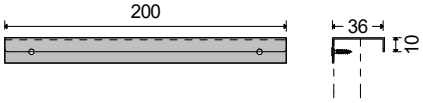

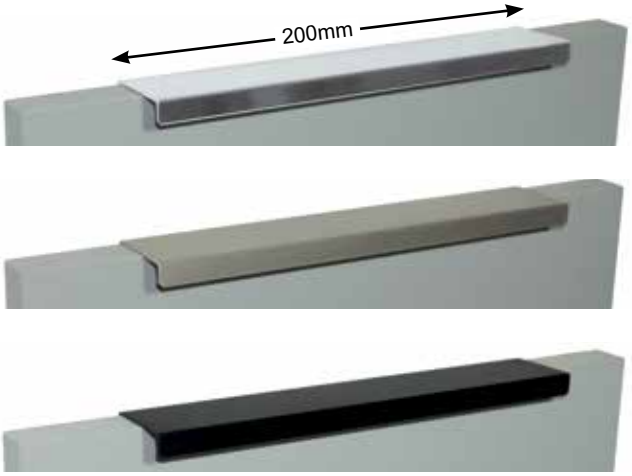

Montagevorschlag!

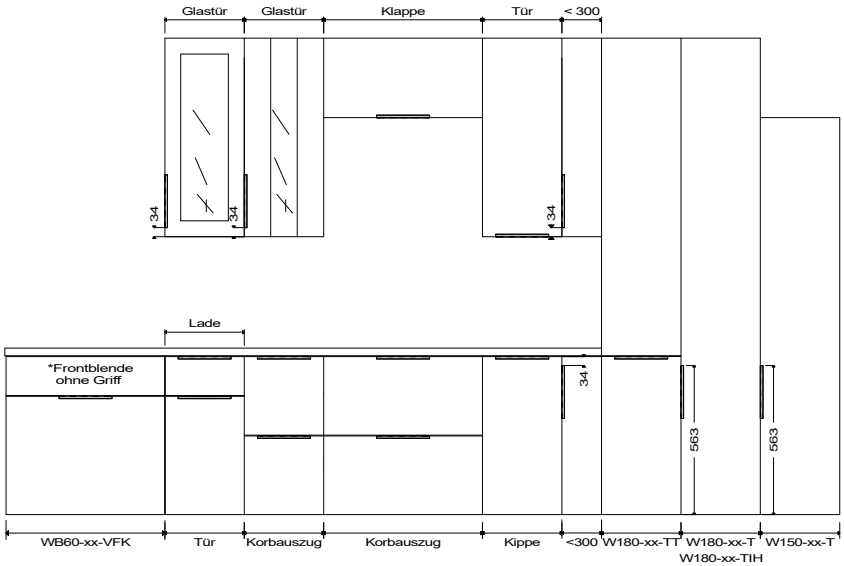

ⓘ * Bei Frontblenden ist kein Griff vorgesehen!
Griffleisten lose ohne Werksmontage, per Front wird 1 Stk. Griff geliefert
(Zum Aufschrauben an Frontrückseite, Fronten sind nicht vorgebohrt)

ⓘ Einschränkungen Seite 17 beachten!

Punkte

GF-..

Fronten mit eingefräster Griffleiste
Mehrwert pro Front (Griff)

Metallfarbe: -CH chrom glanz
-ED edelstahleffekt
-SW schwarz matt

<210> Griff-länge | 20 Griff-höhe | Mehrwert pro Stück

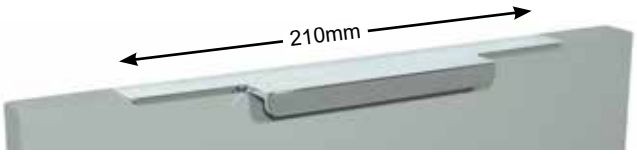

		Punkte
Mehrwert pro Front(Griff)	**GF-CH**	49
Mehrwert pro Front(Griff)	**GF-ED**	32
Mehrwert pro Front(Griff)	**GF-SW**	32

Grifflage:

Türen: mittig horizontal

Ausnahmen: Schrankbreite <300mm ..... seitlich vertikal
Hochschränke mit 1 Tür ..... seitlich vertikal

Auszüge und Klappen: mittig horizontal

Ausnahmen: Schrankbreite <300mm ..... nicht möglich

Glastüren: seitlich vertikal

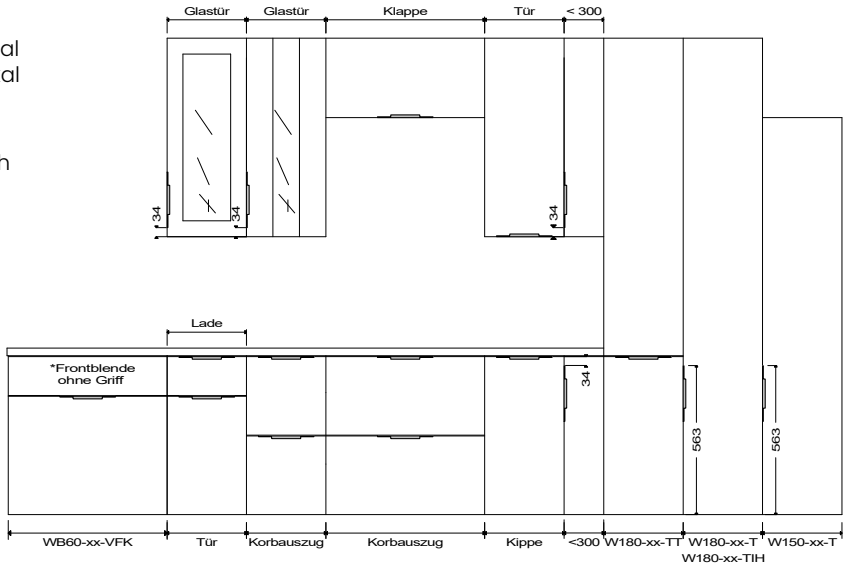

ⓘ * Bei Frontblenden ist kein Griff vorgesehen!
Griffleisten müssen zu Schrank addiert werden!

ⓘ Einschränkungen Seite 17 beachten!

	Punkte

GA-ED

Fronten mit aufgesetzter Griffleiste
Mehrwert pro Front (Griff)

Metallfarbe: Edelstahleffekt

<Liste> Griff-länge | 20 Griff-höhe | Mehrwert pro Stück

Mehrwert pro Front(Griff) **GA-ED** 50

GKU-GA

Griffkürzung für Schranksonderbreiten
außerhalb der erhältlichen Grifflängen

Griff wird abgelängt und nachgefräst, die gefräste Kantenoberfläche kann sich leicht durch Struktur und Farbe von Original Griffleiste unterscheiden.

Mehrwert zusätzlich pro Griff **GKU-GA** 97

ⓘ **Erhältliche für Schrankbreite 150/200/300/350/400/450/500/600/**800/900/1000/1200mm (Breite 700mm nicht erhältlich) für Sonderbreiten z.B. auch für Beckenschränke die nicht in den Breitenraster fallen, ist ein Mehrwert **GKU-GA** pro Griff zusätzlich zum Griffmehrwert zu berechnen!

Zu beachten:
- Bei Frontblenden z.B. Beckenunterschrank ist kein Griff vorgesehen, wenn gewünscht bei Bestellung angeben!
- Bei Schränken mit Sonderbreite Griffkürzung berechnen.

MUSCHELGIFFE
MEHRWERT

Punkte

MM15-..

Metallfarbe: -CH chrom glanz
-ED edelstahleffekt
-SW schwarz matt

<173> Griff-länge

45 Griff-höhe

Mehrwert pro Stück

Mehrwert pro Front (Griff) **MM15-..** 35

Nur bei planen Fronten möglich!
Muschelgriffe werden horizontal mittig in der Front eingefräst!
Mindeste Schrankbreite 210mm!

TIP-ON
MEHRWERT

Punkte

Griffausführung TIP-ON für Drehtüren

Grifflose Türen lassen sich mit TIP-ON mühelos öffnen – leichtes Antippen genügt.
Dabei öffnet sich die Tür in einem für den Möbelnutzer angenehmen Winkel.

Mehrwert pro Stück

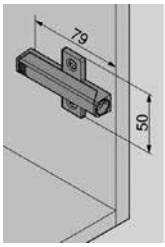

Mehrwert pro Tür **DTO** 33

Bei Schränken mit Griffausführung Tip-on wird kein Möbelgriff mitgeliefert!
-Mit Tip-on-Funktion ist keine Blumotion möglich!
-Durch Zudrücken der Front wird der mechanische Beschlag wieder aufgezogen.
-Für gute Funktion ist eine genaue Einstellung des Tip-on-Beschlages Voraussetzung!
-Frontspalt mindestens 2,5mm (Korpus - Front), keine Anschlagdämpfer verwenden!

Griffausführung TIP-ON-BLUMOTION

für Laden und Korbladen Breite 300 bis 1200mm
Komfortables Öffnen durch Antippen,
sanftes und leises Schließen durch Blumotion.

Mehrwert pro Stück

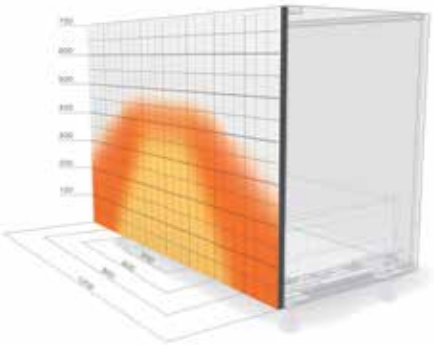

Auslösebereich ohne Synchronisierung
Auslösebereich mit Synchronisierung (Ab Schrankbreite 601mm)

Mehrwert pro Lade bzw. Korblade **LKTO** 50

Bei Schränken mit Griffausführung Tip-on wird kein Möbelgriff mitgeliefert!
Bei Siphonladen mit der Ladentiefe NL 270mm und Schrankbreite 601 bis 1200mm nicht möglich!
-Durch schwungvolles Schließen wird der mechanische Beschlag wieder aufgezogen.
-Für gute Funktion ist eine genaue Einstellung des Tip-on-Beschlages Voraussetzung!
-Frontspalt mindestens 2,5mm (Korpus - Front), keine Anschlagdämpfer verwenden!

Bügelgriffe

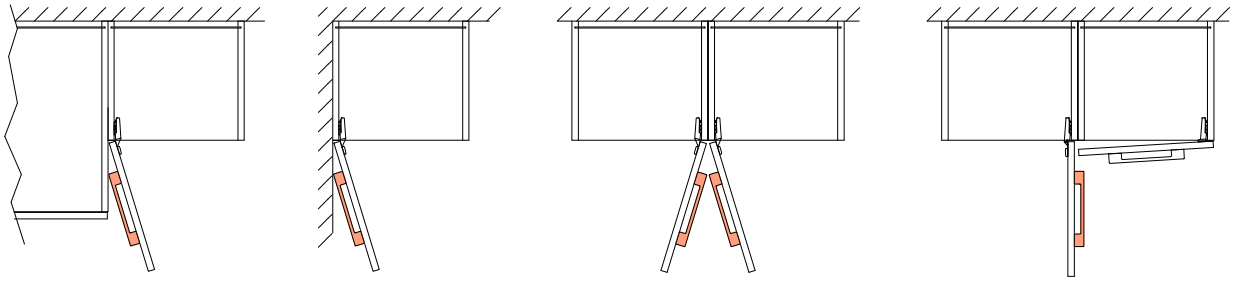

Schränke mit Drehtüren
und Innenlade!

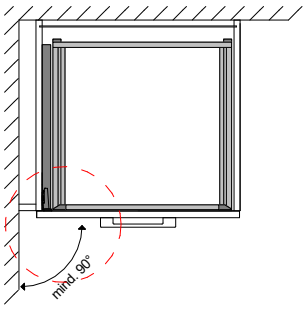

Blende einplanen

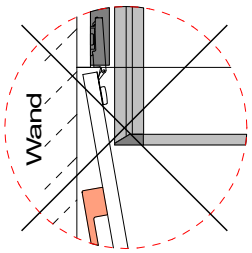

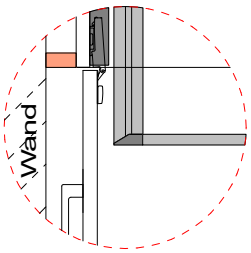

Griffleiste GA

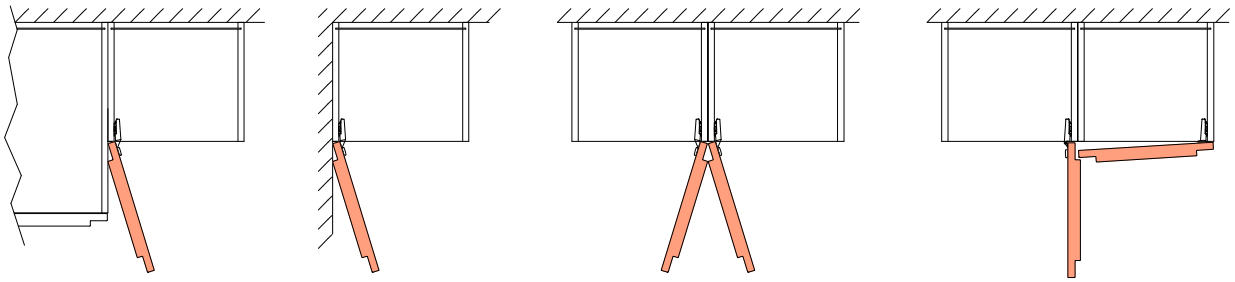

Schränke mit Drehtüren
und Innenlade!

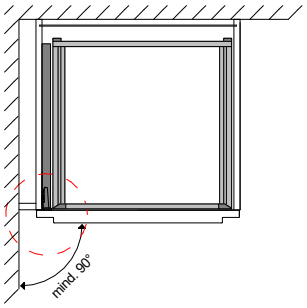

Blende einplanen

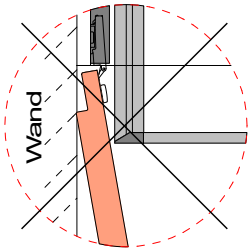

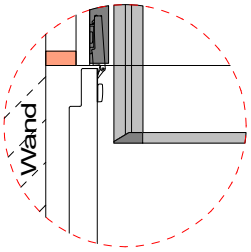

Zu beachten:
Bei allen Griffen/Griffleisten sind die Frontüberstände und Griffposition zu beachten um ein uneingeschränktes Öffnen der Tür zu gewährleisten. Bei Schränken mit Drehtüren und Innenladen darauf achten, dass zum Ausziehen der Laden die Türen mindestens 90° geöffnet sein müssen!

Griff-Bohrvariante: GB0*

Türen: Ohne Griffbohrung

Auszüge, Kippen und Klappen: Ohne Griffbohrung

Glastüren: Ohne Griffbohrung

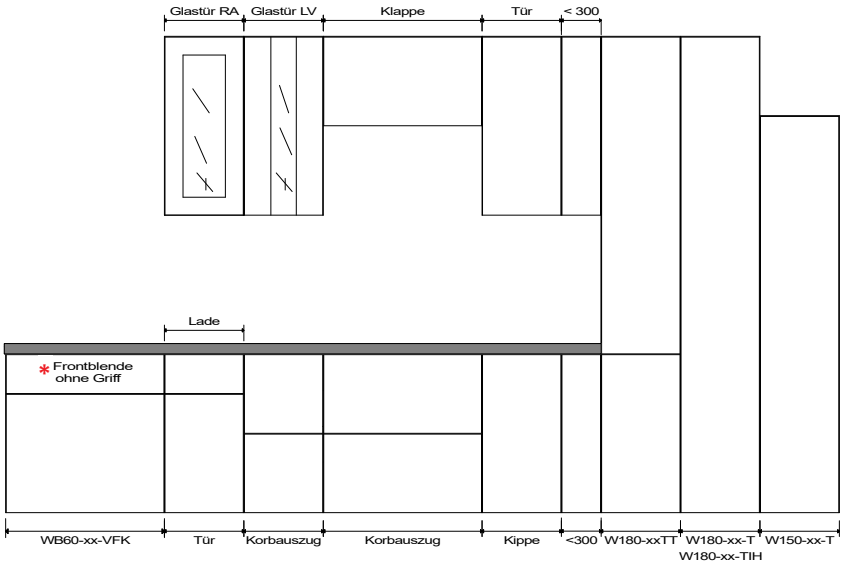

Knopf-Bohrvariante: GB6*

Türen: Seitlich

Auszüge, Kippen und Klappen: Mittig

Glastüren: Seitlich

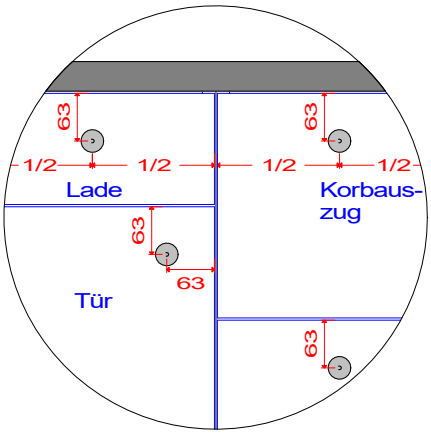

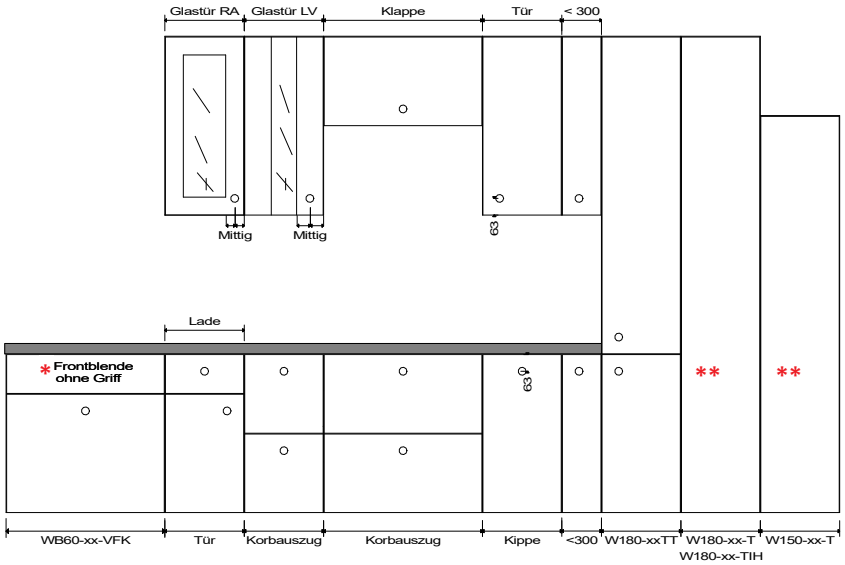

* Bei Frontblenden ist kein Griff vorgesehen!

** Keine Griffbohrung, Griff lose im Zubehör!

GRIFF-BOHRBILDER
GB1

Griff-Bohrvariante: GB1*

<u>Türen: Seitlich horizontal</u>

Ausnahmen: Schrankbreite <300mm .....ohne Bohrung

<u>Auszüge, Kippen und Klappen: Mittig horizontal</u>

<u>Glastüren: Seitlich vertikal</u>

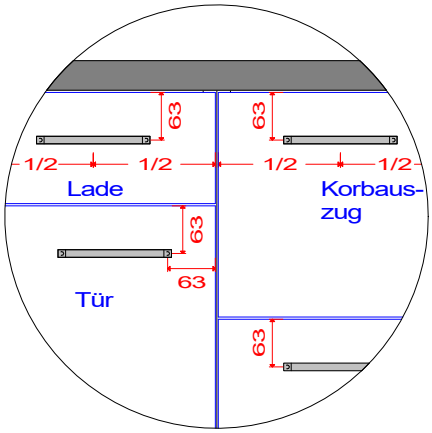

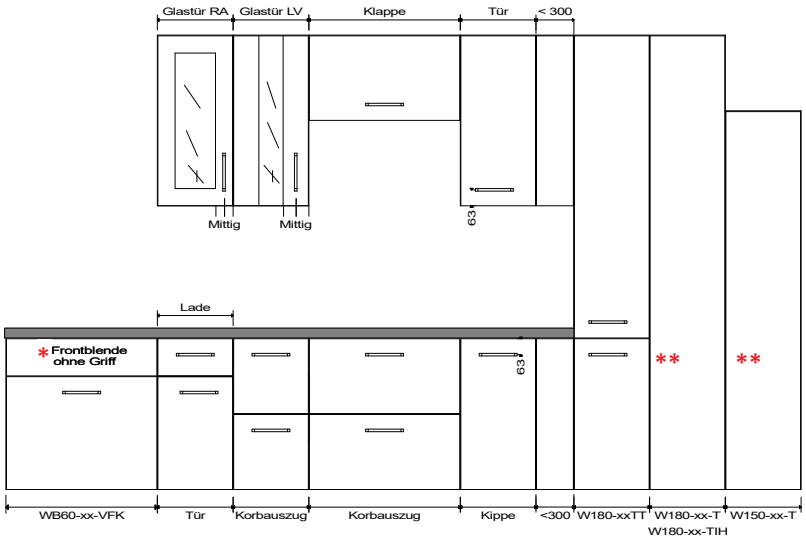

Griff-Bohrvariante: GB1*

<u>Türen: Seitlich horizontal</u>

Ausnahmen: Schrankbreite <300mm .....seitlich vertikal

<u>Auszüge, Kippen und Klappen: Mittig horizontal</u>

<u>Glastüren: Seitlich vertikal</u>

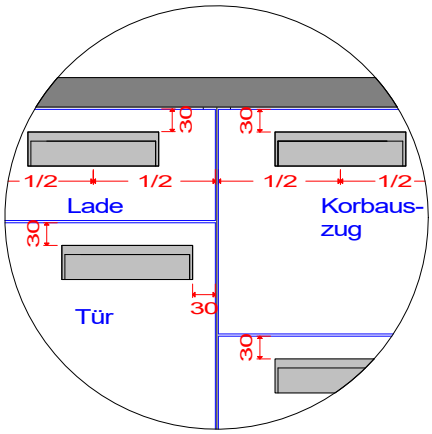

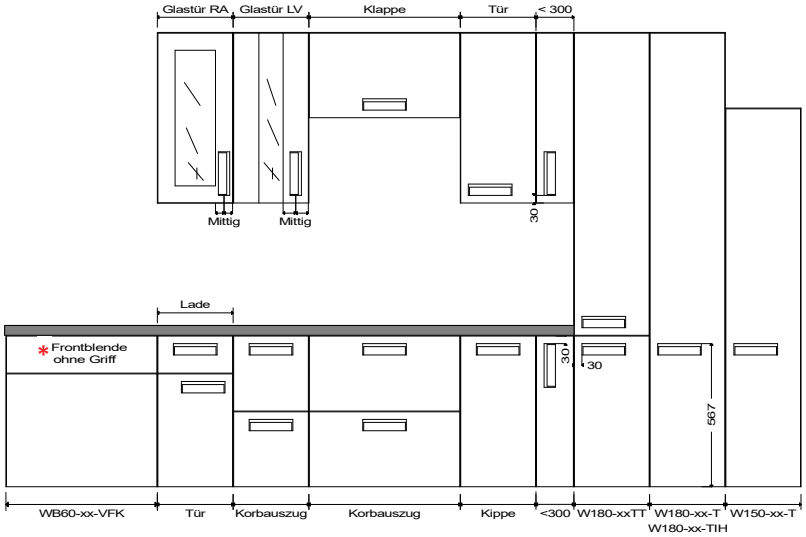

i

* Bei Frontblenden ist kein Griff vorgesehen!

** Keine Griffbohrung, Griff lose im Zubehör!

Griff-Bohrvariante: GB3*

Türen: Seitlich vertikal

Auszüge, Kippen und Klappen: Mittig horizontal

Glastüren: Seitlich vertikal

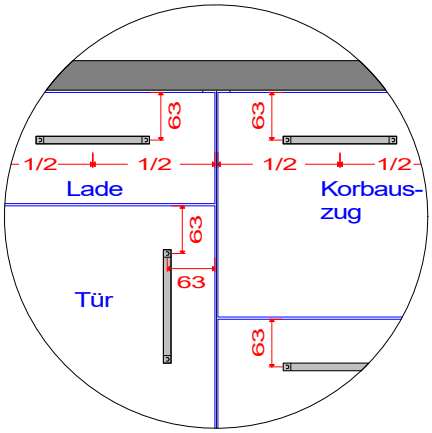

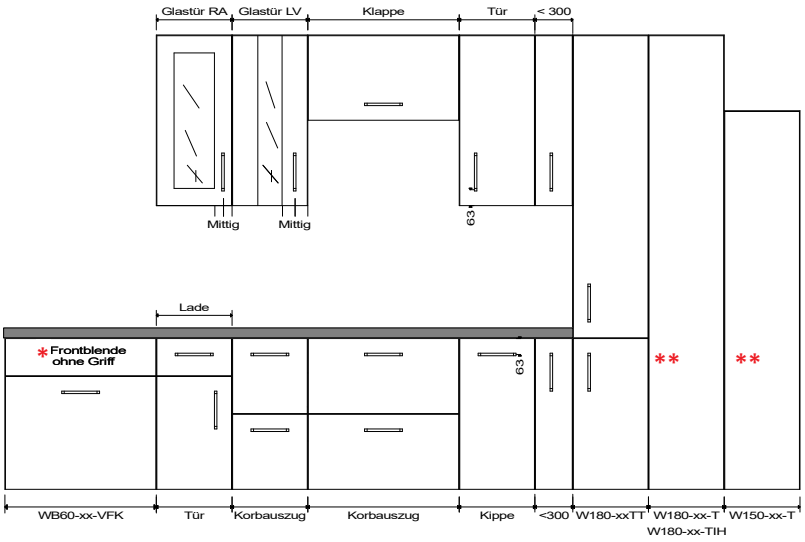

Griff-Bohrvariante: GB3*

Türen: Seitlich vertikal

Auszüge, Kippen und Klappen: Mittig horizontal

Glastüren: Seitlich vertikal

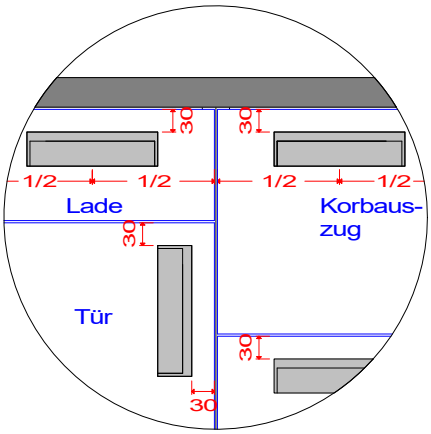

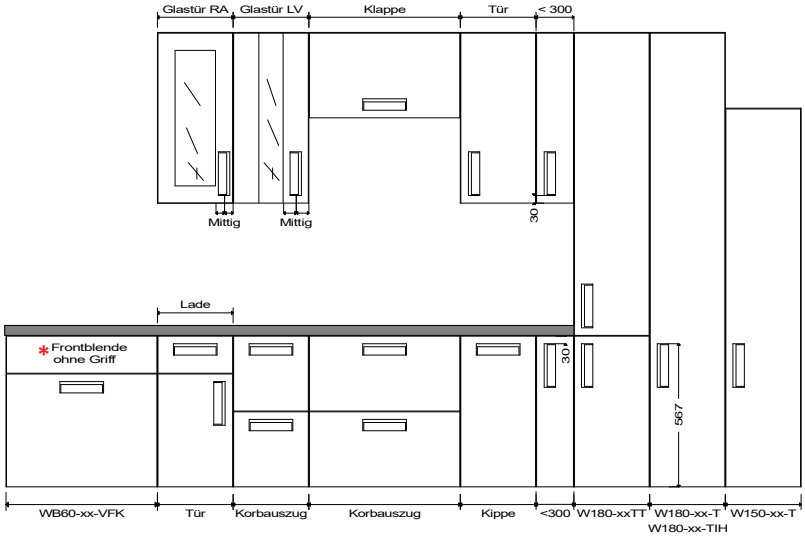

* Bei Frontblenden ist kein Griff vorgesehen!

** Keine Griffbohrung, Griff lose im Zubehör!

GRIFF-BOHRBILDER
GB7

Griff-Bohrvariante: GB7*

Türen: Mittig horizontal

Ausnahmen: Schrankbreite <300mm ..... ohne Bohrung

Auszüge, Kippen und Klappen: Mittig horizontal

Glastüren: Seitlich vertikal

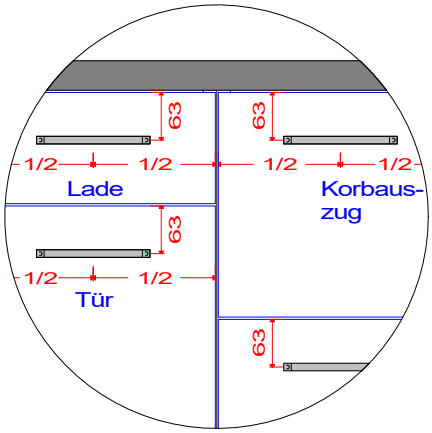

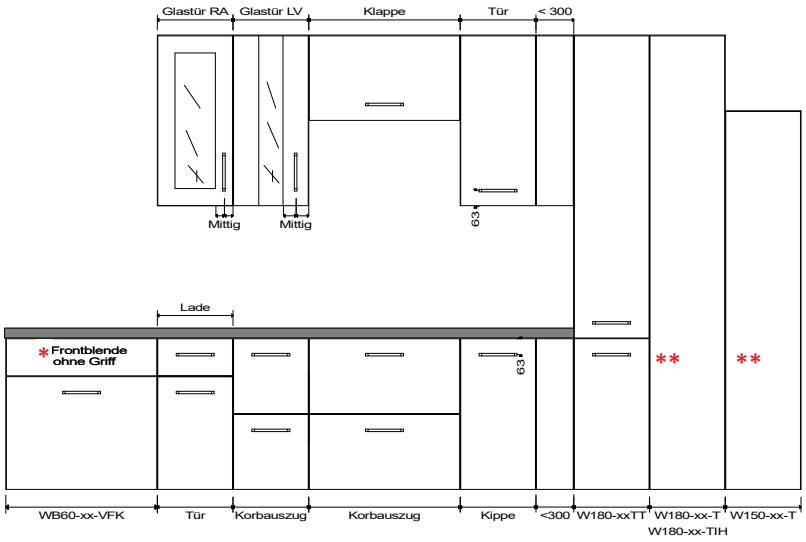

Griff-Bohrvariante: GB7*

Türen: Seitlich horizontal

Ausnahmen: Schrankbreite <300mm .....seitlich vertikal

Auszüge, Kippen und Klappen: Mittig horizontal

Glastüren: Seitlich vertikal

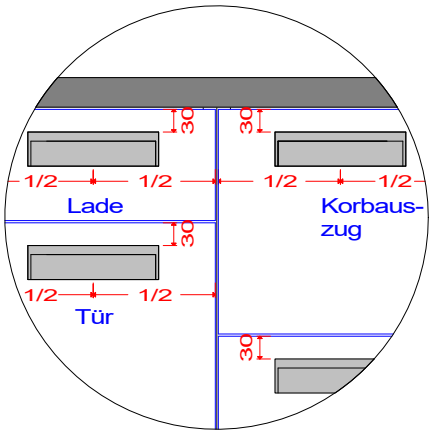

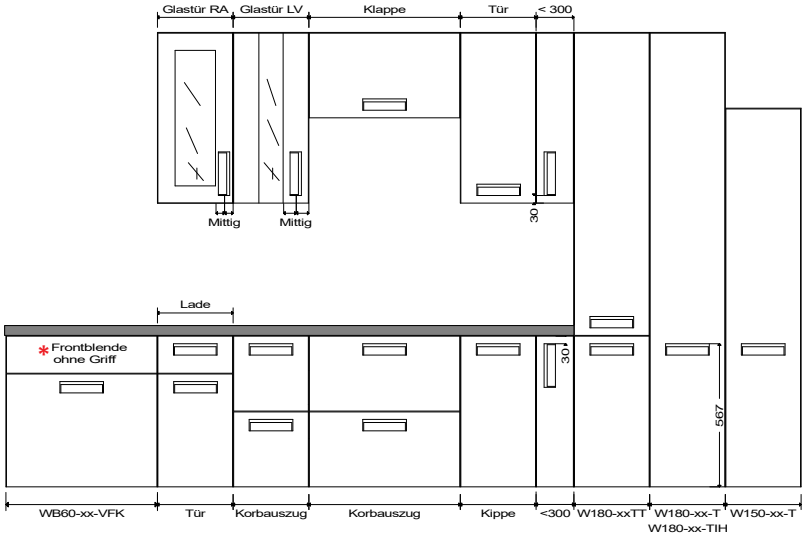

i

* Bei Frontblenden ist kein Griff vorgesehen!

** Keine Griffbohrung, Griff lose im Zubehör!